Source de balayage linéaire PLL 2400–2500 MHz

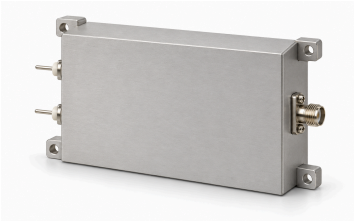

LCLFM-2400-2500-1 produit un balayage analogique triangulaire 2400–2500 MHz par PLL. La source donne environ 1 µs de balayage, 5 dBm de sortie saturée typique et 50 Ω d'impédance typique.

Alimentation typique 28 V, 0,12 A. Le plan original montre VCC/GND, dimensions extérieures 80 × 48 × 20 mm et entraxes 74 × 42 mm. Linéarité, déclenchement, synchronisation, précision de fréquence et limites environnementales ne sont pas spécifiés ; aucun chiffre n'est déduit pour ces besoins.

Caractéristiques électriques

Paramètre	Valeur	Unité
Fréquence de sortie	2400–2500	MHz
Puissance de sortie saturée (Psat)	5 (Typique)	dBm
Impédance de sortie	50 (Typique)	Ω
Tension d'alimentation	28 (Typique)	VDC
Courant d'alimentation	0.12 (Typique)	A

Modulation et balayage

Paramètre	Valeur	Unité
Type de modulation	Modulation linéaire de fréquence (LFM)	-
Forme d'onde	Triangulaire	-
Temps de balayage	≈1 (Temps approximatif de la source, sans garantie exacte de balayage.)	µs
Architecture de la source	PLL	-

Interfaces et contacts

Interface	Spécification
Connecteur de sortie RF	SMA femelle
Interface d'alimentation	VCC / GND

Caractéristiques mécaniques

Paramètre	Valeur	Unité
Dimensions hors tout	80 × 48 × 20	mm
Entraxe des trous de fixation	74 × 42	mm
Trous de fixation	4 × Φ2.7	mm

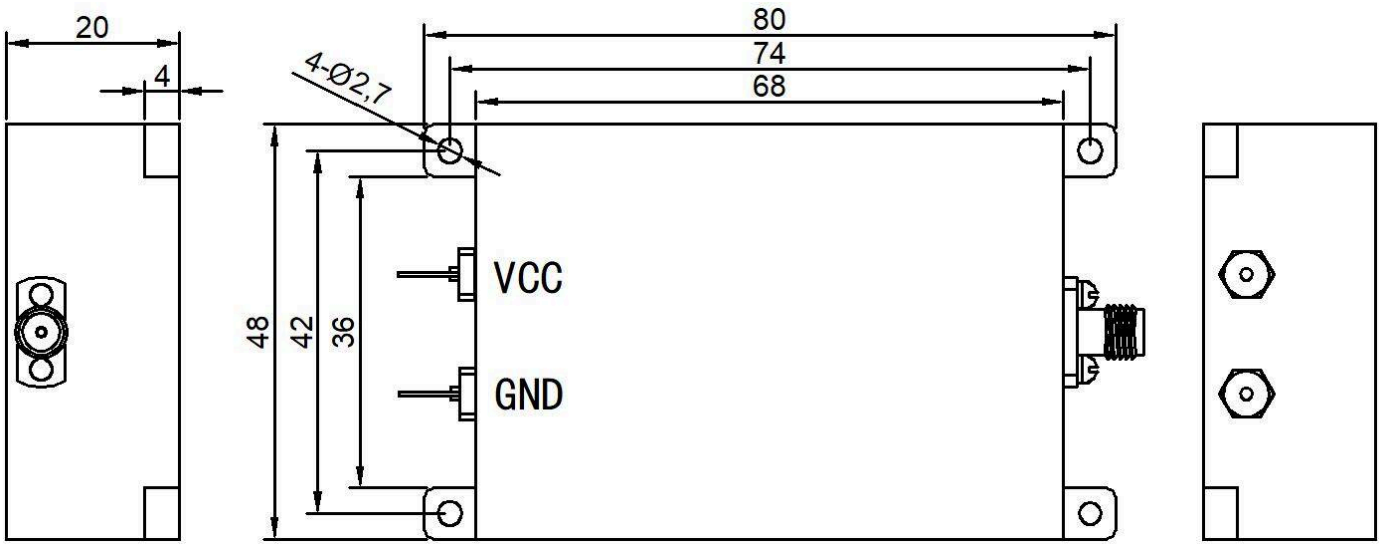

Avis relatif au document

Les spécifications peuvent être révisées. Avant de figer la conception, confirmez auprès de LCRF la révision en vigueur et les exigences propres au produit. L'offre approuvée et les documents de commande définissent la configuration fournie.