Adaptador de guía de ondas a coaxial de 11.9–18 GHz, N-Type hembra

Conecta las vías de guía de ondas y coaxial en 11.9–18 GHz con VSWR≤1.30. El conector N-Type hembra no es desmontable.

La carcasa de aluminio lleva anodizado de color conductor y admite –40–+70 °C de funcionamiento. El plano original recoge dimensiones y puntos de montaje de la brida.



Especificaciones eléctricas

Parámetro	Valor	Unidad
Referencia del modelo	LCTN140-N-D	-
Rango de frecuencias	11.9–18.0 (Mínimo: 11.9 GHz. Máximo: 18 GHz.)	GHz
VSWR	≤1.30 (Máximo: 1.3.)	-
Tipo de conector	N-Type — Hembra; no desmontable	-
Acabado superficial	Anodizado de color conductor	-
Material de la carcasa	Aluminio	-
Temperatura de funcionamiento	–40–+70 (Mínimo: -40 °C. Máximo: 70 °C.)	°C
Dimensiones	Véase el plano dimensional original	-

Plano dimensional mecánico

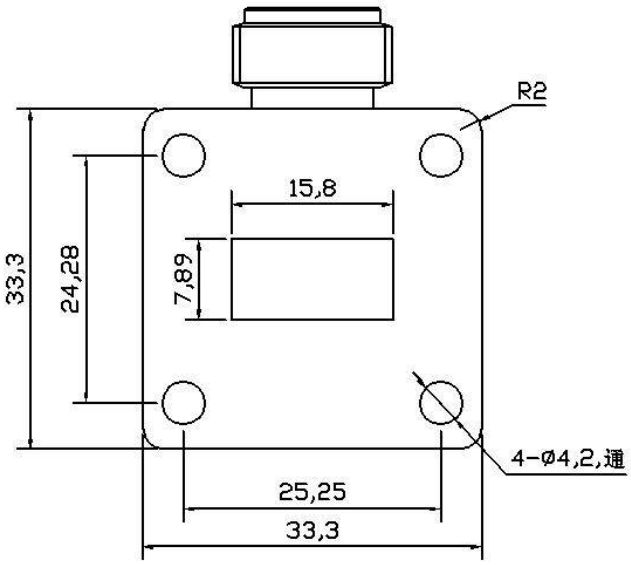

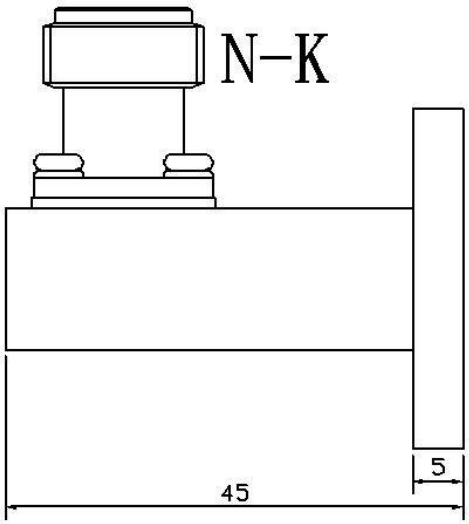

Aviso del documento

Las especificaciones pueden revisarse. Antes de cerrar el diseño, confirme con LCRF la revisión vigente y los requisitos específicos del producto. La oferta aprobada y la documentación del pedido definen la configuración suministrada.