Generador de barrido PLL LFM de 2400–2500 MHz

El LCSYN-2400-2500-1 entrega modulación lineal triangular en 2400–2500 MHz. Su barrido es de aproximadamente 1 µs, la salida saturada típica de 5 dBm y la impedancia de salida típica de 50 Ω.

La alimentación típica es 28 V y 0,12 A, con puerto RF SMA hembra. El cuerpo mide 68 × 48 × 20 mm y la envolvente con orejetas 80 × 48 × 20 mm, excluidos los conectores y pines de alimentación salientes.

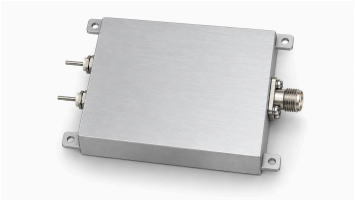

Especificaciones eléctricas

Parámetro	Símbolo	Mínimo	Típico	Máximo	Unidad
Frecuencia de salida RF	BW	2400	-	2500	MHz
Potencia RF de salida saturada	PSAT	-	5	-	dBm
Impedancia de salida	Impedance	-	50	-	Ω
Tensión de funcionamiento	VDC	-	28	-	V
Corriente de funcionamiento	IDD	-	0.12	-	A

Interfaces RF

Interfaz	Especificación
Conector de salida RF	SMA hembra

Forma de onda LFM

Parámetro	Valor	Unidad
Tipo de modulación	Modulación lineal de frecuencia (LFM)	-
Forma de onda	Triangular	-
Tiempo de barrido	Aproximadamente 1	µs

Especificaciones mecánicas

Parámetro	Valor	Unidad
Dimensiones del cuerpo	68 × 48 × 20 (Solo cuerpo; no incluye salientes del conector ni de los pines de alimentación.)	mm
Envolvente con orejetas de montaje	80 × 48 × 20 (Incluye orejetas; no incluye salientes del conector ni de los pines de alimentación.)	mm
Orificios de montaje	4 × Ø2.7	mm
Distancia entre orificios	74 × 42	mm

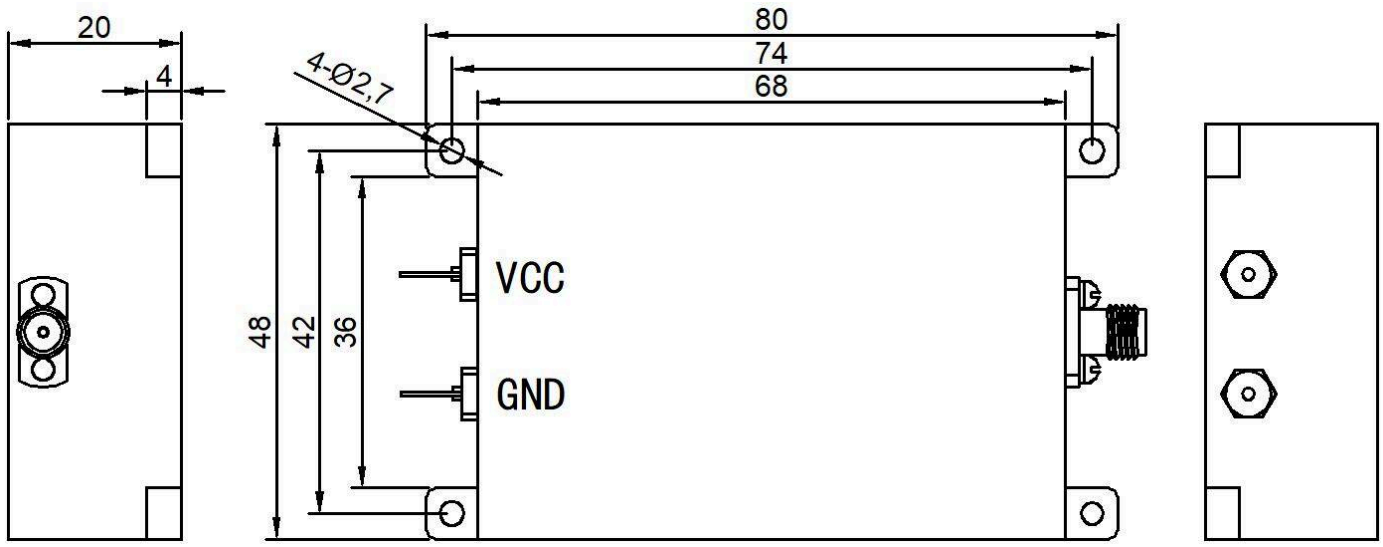

Aviso del documento

Las especificaciones pueden revisarse. Antes de cerrar el diseño, confirme con LCRF la revisión vigente y los requisitos específicos del producto. La oferta aprobada y la documentación del pedido definen la configuración suministrada.