Divisor RF de cuatro vías de 100–500 MHz, 100 W

Distribuye 100–500 MHz en cuatro vías con potencia indicada de 100 W. La pérdida típica es de 0.9 dB y el equilibrio de amplitud ≤±0.2 dB.

Se especifican aislamiento de 17 dB y VSWR≤1.5, con SMA-K y recubrimiento conductor. El equilibrio de fase es ≤±5°.



Especificaciones eléctricas

Parámetro	Valor	Unidad
Referencia del modelo	LCPD-100-500-100-4	-
Rango de frecuencias	100–500 (Mínimo: 100 MHz. Máximo: 500 MHz.)	MHz
Número de vías	4	-
Pérdida de inserción	0.9 (Típico: 0.9 dB.)	dB
Equilibrio de amplitud	≤±0.2 (Se conserva la notación de equilibrio con signo de la fuente.)	dB
Equilibrio de fase	≤±5 (Se conserva la notación de equilibrio con signo de la fuente.)	°
VSWR	≤1.5	-
Potencia admisible	100	W
Aislamiento	17	dB
Tipo de conector	SMA-K	-
Acabado superficial	Recubrimiento conductor	-

Plano dimensional mecánico

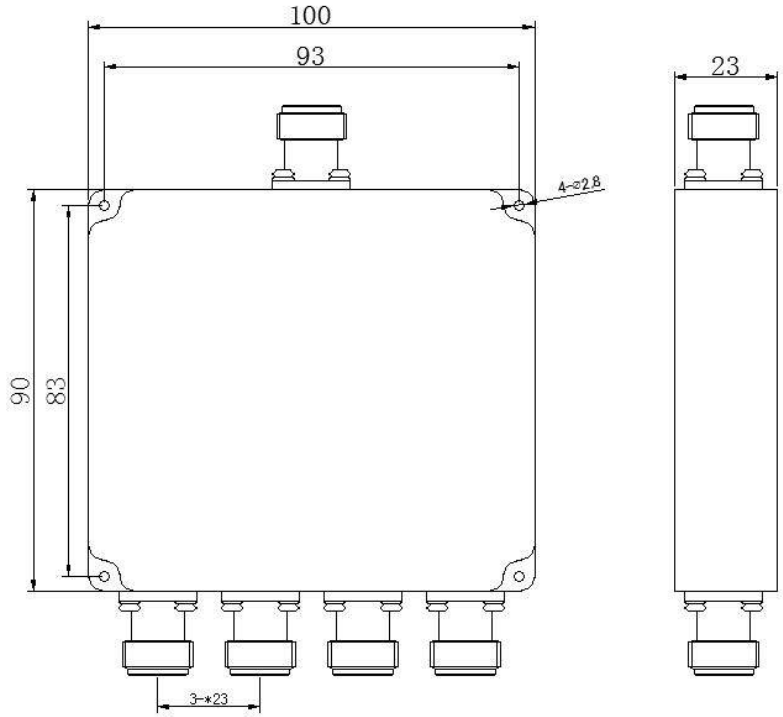

Aviso del documento

Las especificaciones pueden revisarse. Antes de cerrar el diseño, confirme con LCRF la revisión vigente y los requisitos específicos del producto. La oferta aprobada y la documentación del pedido definen la configuración suministrada.