Fuente PLL de barrido lineal 5725–5850 MHz

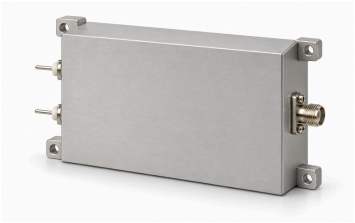

LCLFM-5725-5850-1 genera LFM triangular analógica en 5725–5850 MHz. El tiempo indicado es aproximadamente 1 µs. El cuadro RF da salida saturada típica 2 dBm, impedancia típica 50 Ω y SMA hembra.

Alimentación típica 28 V, 0,12 A. El dibujo da dimensiones exteriores 80 × 48 × 20 mm, centros 74 × 42 mm y VCC/GND. No se aportan linealidad, disparo, sincronización, precisión de frecuencia ni valores ambientales; deben confirmarse para la integración prevista.

Especificaciones eléctricas

Parámetro	Valor	Unidad
Frecuencia de salida	5725–5850	MHz
Potencia de salida saturada (Psat)	2 (Típico)	dBm
Impedancia de salida	50 (Típico)	Ω
Tensión de alimentación	28 (Típico)	VDC
Corriente de alimentación	0.12 (Típico)	A

Modulación y barrido

Parámetro	Valor	Unidad
Tipo de modulación	Modulación lineal de frecuencia (LFM)	-
Forma de onda	Triangular	-
Tiempo de barrido	≈1 (Tiempo aproximado de la fuente, sin garantía exacta de barrido.)	µs
Arquitectura de la fuente	PLL	-

Interfaces y contactos

Interfaz	Especificación
Conector de salida RF	SMA hembra
Interfaz de alimentación	VCC / GND

Especificaciones mecánicas

Parámetro	Valor	Unidad
Dimensiones exteriores	80 × 48 × 20	mm
Distancia entre centros de montaje	74 × 42	mm
Orificios de montaje	4 × Φ2.7	mm

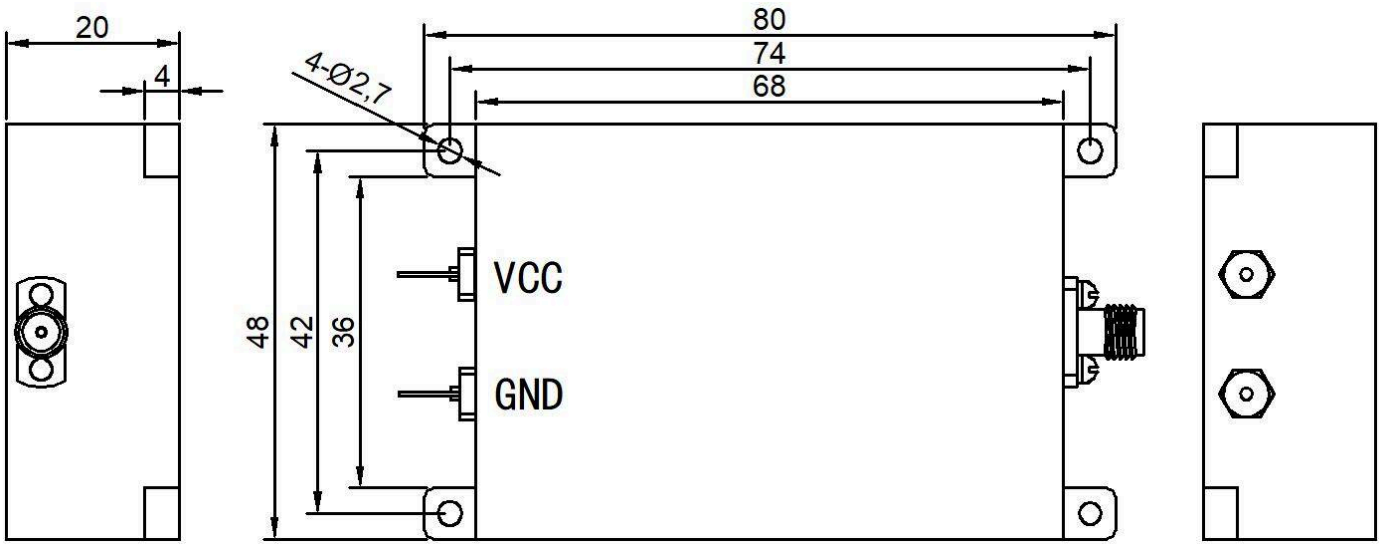

Aviso del documento

Las especificaciones pueden revisarse. Antes de cerrar el diseño, confirme con LCRF la revisión vigente y los requisitos específicos del producto. La oferta aprobada y la documentación del pedido definen la configuración suministrada.