11.9–18 GHz Hohlleiter-Koaxialadapter, N-Type-Buchse

Der Adapter verbindet Hohlleiter und Koaxialpfad über 11.9–18 GHz bei VSWR≤1.30. Die N-Type-Buchse ist nicht abnehmbar.

Das Aluminiumgehäuse hat leitfähige Farbanodisierung; Betriebstemperatur −40–+70 °C. Die Originalzeichnung zeigt Abmessungen und Befestigungspunkte des Flansches.

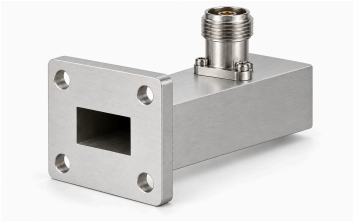

Elektrische Daten

Parameter	Wert	Einheit
Modellnummer	LCTN140-N-D	-
Frequenzbereich	11.9–18.0 (Minimum: 11.9 GHz. Maximum: 18 GHz.)	GHz
VSWR	≤1.30 (Maximum: 1.3.)	-
Anschlusstyp	N-Type — Buchse; nicht abnehmbar	-
Oberflächenbehandlung	Leitfähige Farbanodisierung	-
Gehäusematerial	Aluminium	-
Betriebstemperatur	−40–+70 (Minimum: -40 °C. Maximum: 70 °C.)	°C
Abmessungen	Siehe Original-Maßzeichnung	-

Mechanische Maßzeichnung

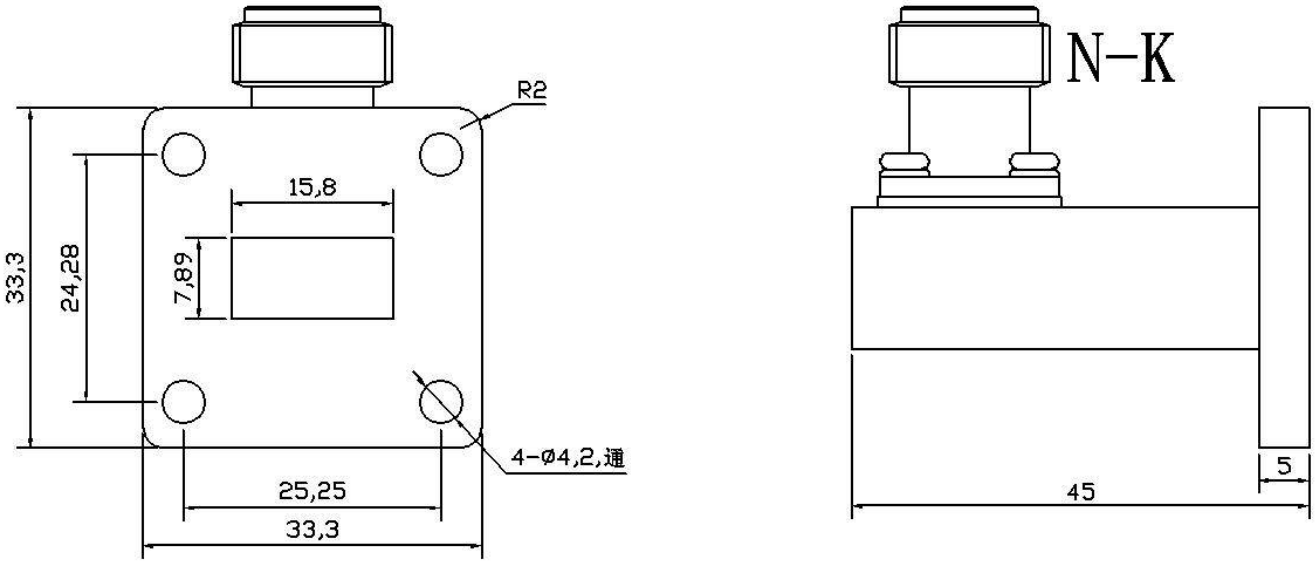

Dokumenthinweis

Spezifikationen können revidiert werden. Prüfen Sie vor der Designfreigabe mit LCRF den aktuellen Dokumentstand und die produktspezifischen Anforderungen. Das freigegebene Angebot und die Auftragsunterlagen definieren die gelieferte Konfiguration.