5725–5850 MHz PLL-LFM-Sweepquelle



Die LCSYN-5725-5850-1 erzeugt mittels PLL eine dreieckförmige lineare Frequenzmodulation über 5725–5850 MHz. Die Scanzeit beträgt etwa 1 µs, die typische RF-Sättigungsleistung 2 dBm und die typische Ausgangsimpedanz 50 Ω.

Typische Betriebsspannung und Stromaufnahme betragen 28 V und 0,12 A. Der RF-Ausgang ist als SMA-Buchse ausgeführt. Das Gehäuse misst 68 × 48 × 20 mm, mit Montagelaschen 80 × 48 × 20 mm; Anschluss- und Versorgungspinüberstände sind ausgenommen.

Elektrische Kenndaten

Parameter	Symbol	Minimum	Typisch	Maximum	Einheit
RF-Ausgangsfrequenz	BW	5725	-	5850	MHz
RF-Sättigungsausgangsleistung	PSAT	-	2	-	dBm
Ausgangsimpedanz	Impedance	-	50	-	Ω
Betriebsspannung	VDC	-	28	-	V
Betriebsstrom	IDD	-	0.12	-	A

RF-Schnittstellen

Schnittstelle	Spezifikation
RF-Ausgangsanschluss	SMA-Buchse

LFM-Wellenform

Parameter	Wert	Einheit
Modulationsart	Lineare Frequenzmodulation (LFM)	-
Wellenform	Dreieckförmig	-
Scanzeit	Etwa 1	µs

Mechanische Daten

Parameter	Wert	Einheit
Gehäuseabmessungen	68 × 48 × 20 (Nur Gehäuse; Anschluss- und Versorgungspinüberstände ausgenommen.)	mm
Abmessungen mit Montagelaschen	80 × 48 × 20 (Mit Montagelaschen; Anschluss- und Versorgungspinüberstände ausgenommen.)	mm
Befestigungsbohrungen	4 × Ø2.7	mm
Lochabstand	74 × 42	mm

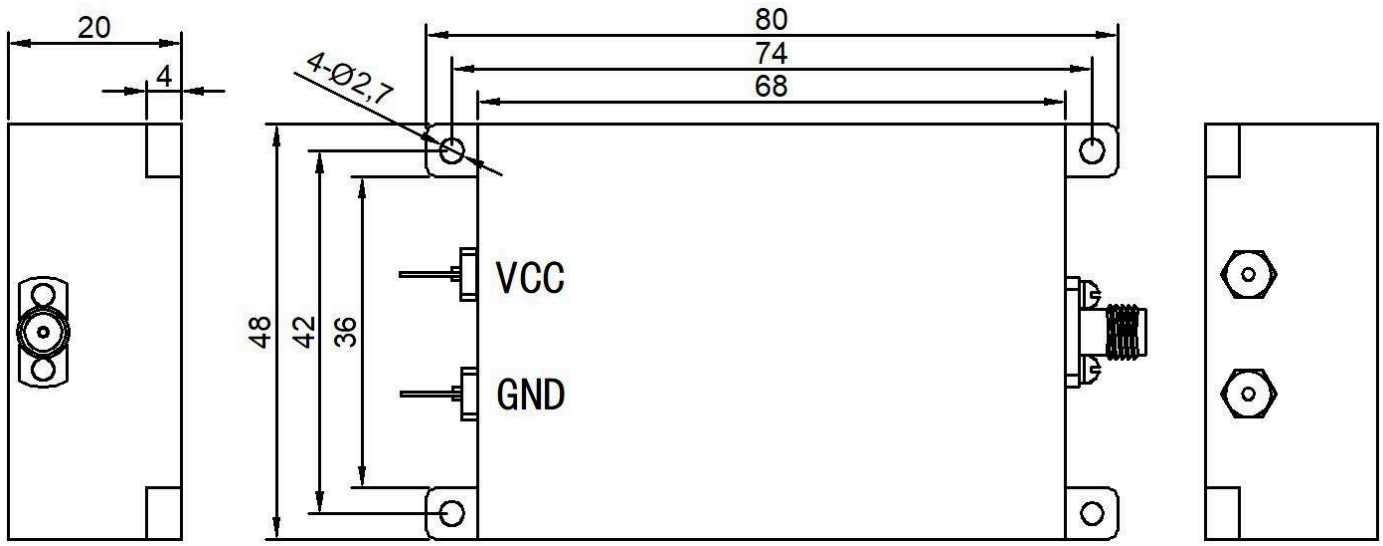

Dokumenthinweis

Spezifikationen können revidiert werden. Prüfen Sie vor der Designfreigabe mit LCRF den aktuellen Dokumentstand und die produktspezifischen Anforderungen. Das freigegebene Angebot und die Auftragsunterlagen definieren die gelieferte Konfiguration.