2400–2500 MHz PLL-LFM-Sweepquelle

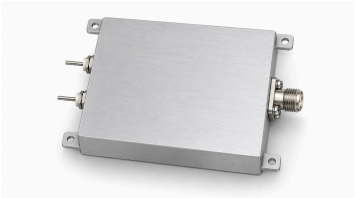

Die LCSYN-2400-2500-1 liefert eine dreieckförmige lineare Frequenzmodulation von 2400 bis 2500 MHz. Die Scanzeit liegt bei etwa 1 µs, die typische Sättigungsausgangsleistung bei 5 dBm und die typische Ausgangsimpedanz bei 50 Ω.

Typische Versorgung: 28 V und 0,12 A; RF-Anschluss: SMA-Buchse. Das Gehäuse misst 68 × 48 × 20 mm, mit Montagelaschen 80 × 48 × 20 mm. Anschluss- und Pinüberstände sind nicht enthalten.

Elektrische Kenndaten

Parameter	Symbol	Minimum	Typisch	Maximum	Einheit
RF-Ausgangsfrequenz	BW	2400	-	2500	MHz
RF-Sättigungsausgangsleistung	PSAT	-	5	-	dBm
Ausgangsimpedanz	Impedance	-	50	-	Ω
Betriebsspannung	VDC	-	28	-	V
Betriebsstrom	IDD	-	0.12	-	A

RF-Schnittstellen

Schnittstelle	Spezifikation
RF-Ausgangsanschluss	SMA-Buchse

LFM-Wellenform

Parameter	Wert	Einheit
Modulationsart	Lineare Frequenzmodulation (LFM)	-
Wellenform	Dreieckförmig	-
Scanzeit	Etwa 1	µs

Mechanische Daten

Parameter	Wert	Einheit
Gehäuseabmessungen	68 × 48 × 20 (Nur Gehäuse; Anschluss- und Versorgungspinüberstände ausgenommen.)	mm
Abmessungen mit Montagelaschen	80 × 48 × 20 (Mit Montagelaschen; Anschluss- und Versorgungspinüberstände ausgenommen.)	mm
Befestigungsbohrungen	4 × Ø2.7	mm
Lochabstand	74 × 42	mm

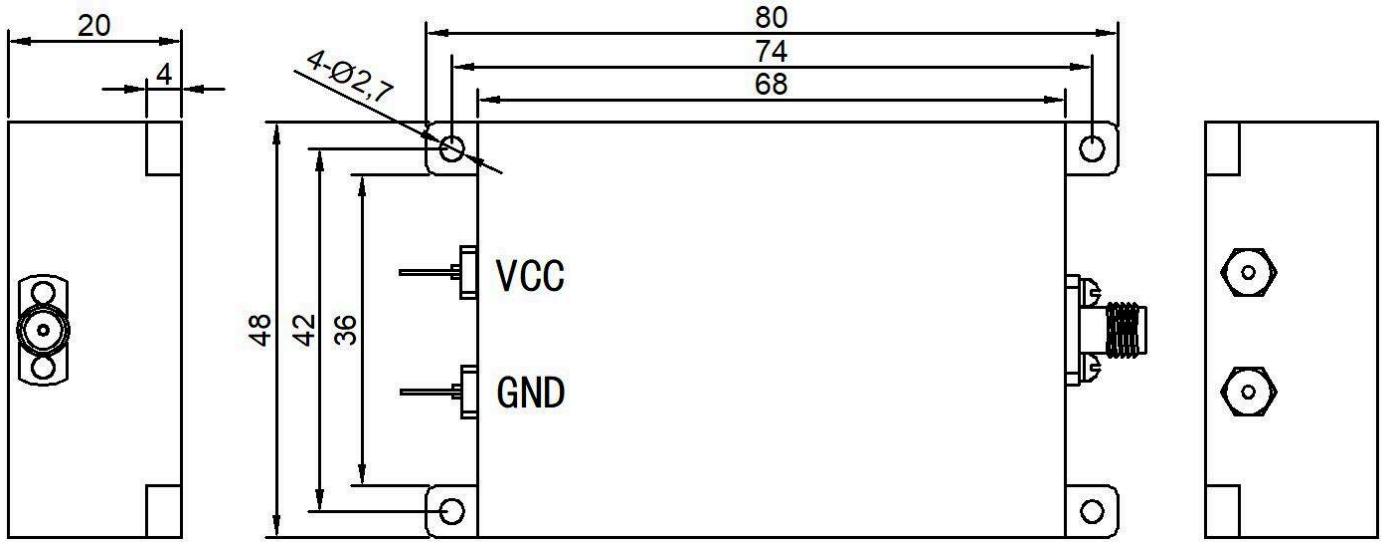

Dokumenthinweis

Spezifikationen können revidiert werden. Prüfen Sie vor der Designfreigabe mit LCRF den aktuellen Dokumentstand und die produktspezifischen Anforderungen. Das freigegebene Angebot und die Auftragsunterlagen definieren die gelieferte Konfiguration.