500–1000 MHz RF-Vierfach-Leistungsteiler, 100 W

Der Bereich 500–1000 MHz wird auf vier Pfade mit 100 W Belastbarkeit verteilt. Typische Einfügedämpfung: 0.9 dB; Amplitudenbalance: ≤±0.2 dB.

Die Daten geben Phasenbalance ≤±5°, Isolation 17 dB und VSWR≤1.5 an. Die Ports verwenden SMA-K; die Oberfläche ist leitfähig beschichtet.



Elektrische Daten

Parameter	Wert	Einheit
Modellnummer	LCPD-500-1000-100-4	-
Frequenzbereich	500–1000 (Minimum: 500 MHz. Maximum: 1000 MHz.)	MHz
Anzahl der Zweige	4	-
Einfügedämpfung	0.9 (Typisch: 0.9 dB.)	dB
Amplitudenbalance	≤±0.2 (Vorzeichenbehaftete Balanceangabe der Quelle beibehalten.)	dB
Phasenbalance	≤±5 (Vorzeichenbehaftete Balanceangabe der Quelle beibehalten.)	°
VSWR	≤1.5	-
Leistungsbelastbarkeit	100	W
Isolation	17	dB
Anschlusstyp	SMA-K	-
Oberflächenbehandlung	Leitfähige Beschichtung	-

Mechanische Maßzeichnung

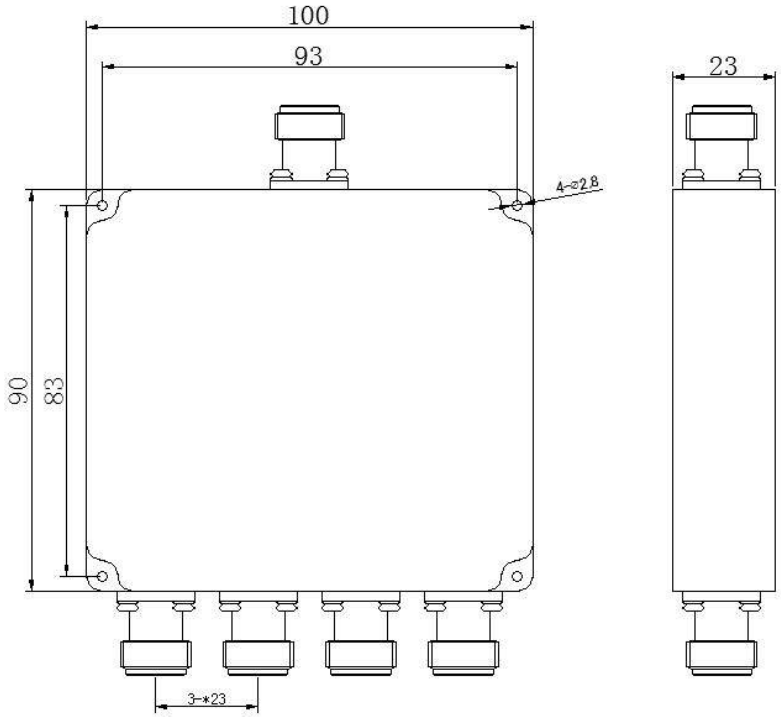

Dokumenthinweis

Spezifikationen können revidiert werden. Prüfen Sie vor der Designfreigabe mit LCRF den aktuellen Dokumentstand und die produktspezifischen Anforderungen. Das freigegebene Angebot und die Auftragsunterlagen definieren die gelieferte Konfiguration.