100–500 MHz RF-Vierfach-Leistungsteiler, 100 W

Der Teiler verteilt 100–500 MHz auf vier Pfade bei 100 W angegebener Belastbarkeit. Typische Einfügedämpfung: 0.9 dB; Amplitudenbalance: ≤±0.2 dB.

Angegeben sind 17 dB Isolation, VSWR≤1.5, SMA-K-Anschlüsse und leitfähige Beschichtung. Die Phasenbalance beträgt ≤±5°.



Elektrische Daten

Parameter	Wert	Einheit
Modellnummer	LCPD-100-500-100-4	-
Frequenzbereich	100–500 (Minimum: 100 MHz. Maximum: 500 MHz.)	MHz
Anzahl der Zweige	4	-
Einfügedämpfung	0.9 (Typisch: 0.9 dB.)	dB
Amplitudenbalance	≤±0.2 (Vorzeichenbehaftete Balanceangabe der Quelle beibehalten.)	dB
Phasenbalance	≤±5 (Vorzeichenbehaftete Balanceangabe der Quelle beibehalten.)	°
VSWR	≤1.5	-
Leistungsbelastbarkeit	100	W
Isolation	17	dB
Anschlusstyp	SMA-K	-
Oberflächenbehandlung	Leitfähige Beschichtung	-

Mechanische Maßzeichnung

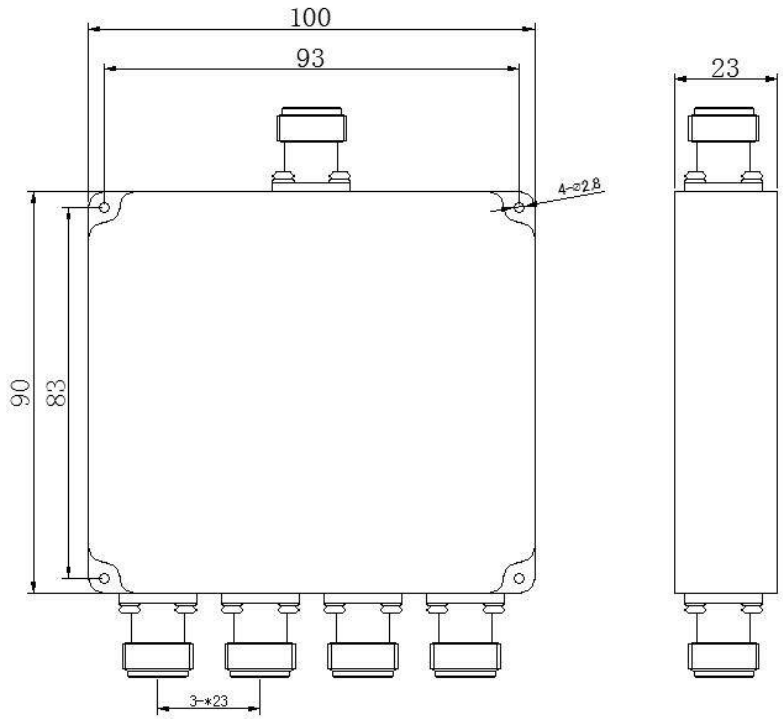

Dokumenthinweis

Spezifikationen können revidiert werden. Prüfen Sie vor der Designfreigabe mit LCRF den aktuellen Dokumentstand und die produktspezifischen Anforderungen. Das freigegebene Angebot und die Auftragsunterlagen definieren die gelieferte Konfiguration.