RF-Leistungsverstärker 1000–6000 MHz, typisch 50 W



Der Verstärker bietet typisch 50 W gesättigte Ausgangsleistung über 1000–6000 MHz und 49 dB Kleinsignalverstärkung. Die typische Oberwellenunterdrückung beträgt 10 dBc; unerwünschte Signale werden um mindestens 65 dBc und typisch 70 dBc unterdrückt.

Die Abmessungen sind 180 × 90 × 22 mm ohne Anschlüsse; RF-Ein- und Ausgang sind SMA, Versorgung und Steuerung erfolgen über dreireihigen D-Sub 15. Typisch sind 5 A bei 28 V, mit Verpolungs-, Eingangsübersteuerungs-, Temperatur- und Stromschutz.

Elektrische Daten

Parameter	Symbol	Minimum	Typisch	Maximum	Einheit
Betriebsfrequenz	BW	1000	-	6000	MHz
Gesättigte RF-Ausgangsleistung	Psat	-	50	-	W
Kleinsignalverstärkung	G	-	49	-	dB
Leistungsverstärkungs-Flachheit	ΔG	-	±2	-	dB
Eingangs-VSWR	VSWR	-	-	2.0:1	-
Oberwellenunterdrückung	H	-	10	-	dBc
Unterdrückung unerwünschter Signale	Spur	65	70	-	dBc
Betriebsspannung	VDC	-	28	-	V
Stromaufnahme	I	-	5	-	A

Überwachung und Schutz

Parameter	Spezifikation
Verpolungsschutz	Integriert
Schutz vor Eingangsübersteuerung	Integriert
Übertemperaturschutz	85 °C → Abschaltung (Maximum)
Überstromschutz	Integriert

Mechanische Daten und Umgebungsbedingungen

Parameter	Wert
RF-Eingangsstecker	SMA Buchse
RF-Ausgangsstecker	SMA Buchse
Versorgungs- und Steuerstecker	D-Sub 15 (3 × 5)
Abmessungen	180 × 90 × 22 mm (Ohne Anschlüsse)

Mechanische Daten und Umgebungsbedingungen

Parameter	Wert
Gewicht	≤1 kg
Betriebstemperatur	–25 °C–+50 °C
Lagertemperatur	–30 °C–+75 °C
Relative Luftfeuchte (nicht kondensierend)	≤90%; Nicht kondensierend

Mechanische Maßzeichnung

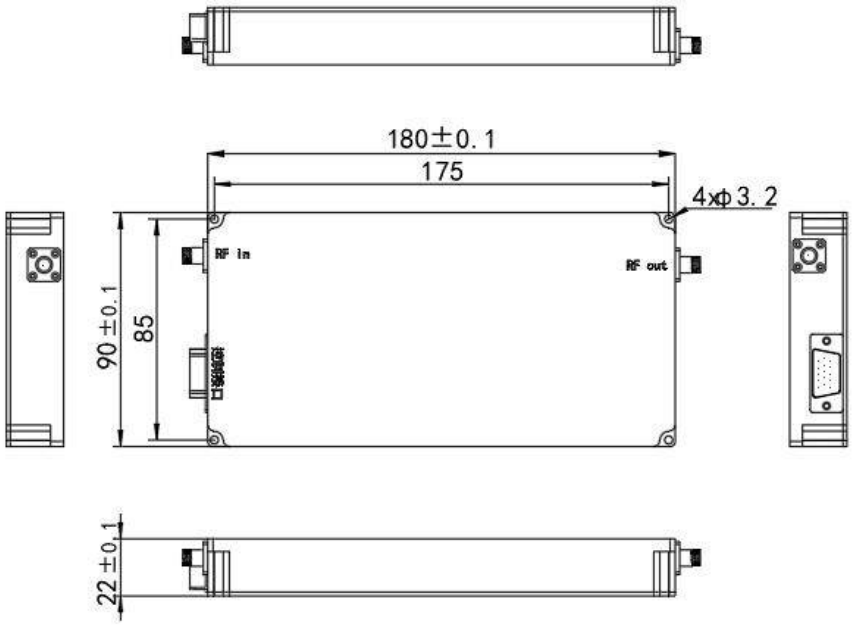

Dokumenthinweis

Spezifikationen können revidiert werden. Prüfen Sie vor der Designfreigabe mit LCRF den aktuellen Dokumentstand und die produktspezifischen Anforderungen. Das freigegebene Angebot und die Auftragsunterlagen definieren die gelieferte Konfiguration.