مولد مسح PLL LFM ضمن 2400–2500 MHz

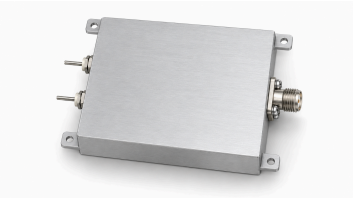

ينتج LCSYN-2400-2500-1 تضميناً خطياً مثلثياً للتردد ضمن 2400–2500 MHz. زمن المسح نحو 1 µs، وقدرة الخرج المشبعة النموذجية 5 dBm وممانعة الخرج النموذجية 50 Ω.

قيم التغذية النموذجية 28 V و 0.12 A، ومنفذ RF من نوع SMA أنثى. أبعاد الجسم 68 × 48 × 20 mm، والأبعاد مع ألسنة التثبيت 80 × 48 × 20 mm، باستثناء بروز الموصل وأطراف التغذية.

المواصفات الكهربائية

المعامل	الرمز	الحد الأدنى	القيمة النموذجية	الحد الأقصى	الوحدة
تردد خرج RF	BW	2400	-	2500	MHz
قدرة خرج RF المشبعة	PSAT	-	5	-	dBm
ممانعة الخرج	Impedance	-	50	-	Ω
جهد التشغيل	VDC	-	28	-	V
تيار التشغيل	IDD	-	0.12	-	A

واجهات RF

الواجهة	المواصفة
موصل خرج RF	SMA أنثى

شكل موجة LFM

المعامل	القيمة	الوحدة
نوع التضمين	تضمين خطي للتردد (LFM)	-
شكل الموجة	مثلثي	-
زمن المسح	نحو 1	µs

المواصفات الميكانيكية

المعامل	القيمة	الوحدة
أبعاد الجسم	20 × 48 × 68 (الجسم فقط، من دون بروز الموصل وأطراف التغذية.)	mm
الأبعاد مع ألسنة التثبيت	20 × 48 × 80 (تشمل ألسنة التثبيت، من دون بروز الموصل وأطراف التغذية.)	mm
ثقوب التثبيت	4 × Ø2.7	mm
المسافة بين ثقوب التثبيت	74 × 42	mm

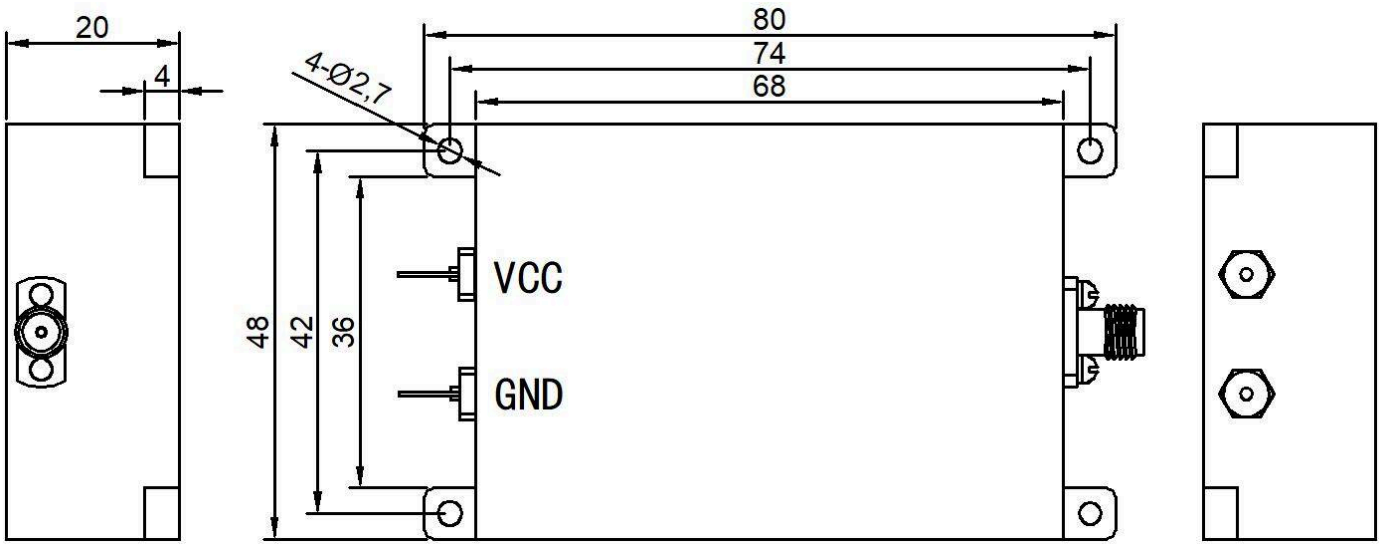

ملاحظة حول المستند

قد تخضع المواصفات للمراجعة. قبل اعتماد التصميم، تأكد من LCRF من مراجعة المستند الحالية والمتطلبات الخاصة بالمنتج. يحدد عرض السعر المعتمد ووثائق الطلب التكوين المورّد.