# مصدر مسح PLL بتضمين LFM ضمن 2400–2485 MHz

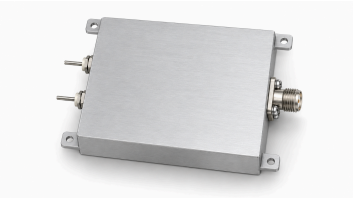

يولد LCSYN-2400-2485-1 مسحاً خطياً مثلثياً للتردد ضمن 2400–2485 MHz في زمن يقارب 1 µs. تبلغ قدرة الخرج RF المشبعة النموذجية 5 dBm وممانعة الخرج النموذجية 50 Ω.

قيم التشغيل النموذجية 28 V و 0.12 A، ومخرج RF من نوع SMA أنثى. يبلغ جسم الوحدة 48 × 68 × 20 mm، والغلاف مع ألسنة التثبيت 48 × 80 × 20 mm، من دون بروز الموصل وأطراف التغذية.

## المواصفات الكهربائية

| المعامل | الرمز | الحد الأدنى | القيمة النموذجية | الحد الأقصى | الوحدة |
|---|---|---|---|---|---|
| تردد خرج RF | BW | 2400 | - | 2485 | MHz |
| قدرة خرج RF المشبعة | PSAT | - | 5 | - | dBm |
| ممانعة الخرج | Impedance | - | 50 | - | Ω |
| جهد التشغيل | VDC | - | 28 | - | V |
| تيار التشغيل | IDD | - | 0.12 | - | A |

## واجهات RF

| الواجهة | المواصفة |
|---|---|
| موصل خرج RF | SMA أنثى |

## شكل موجة LFM

| المعامل | القيمة | الوحدة |
|---|---|---|
| نوع التضمين | تضمين خطي للتردد (LFM) | - |
| شكل الموجة | مثلثي | - |
| زمن المسح | نحو 1 | µs |

## المواصفات الميكانيكية

| المعامل | القيمة | الوحدة |
|---|---|---|
| أبعاد الجسم | 20 × 48 × 68 (الجسم فقط، من دون بروز الموصل وأطراف التغذية.) | mm |
| الأبعاد مع ألسنة التثبيت | 20 × 48 × 80 (تشمل ألسنة التثبيت، من دون بروز الموصل وأطراف التغذية.) | mm |
| ثقوب التثبيت | 4 × Ø2.7 | mm |
| المسافة بين ثقوب التثبيت | 74 × 42 | mm |

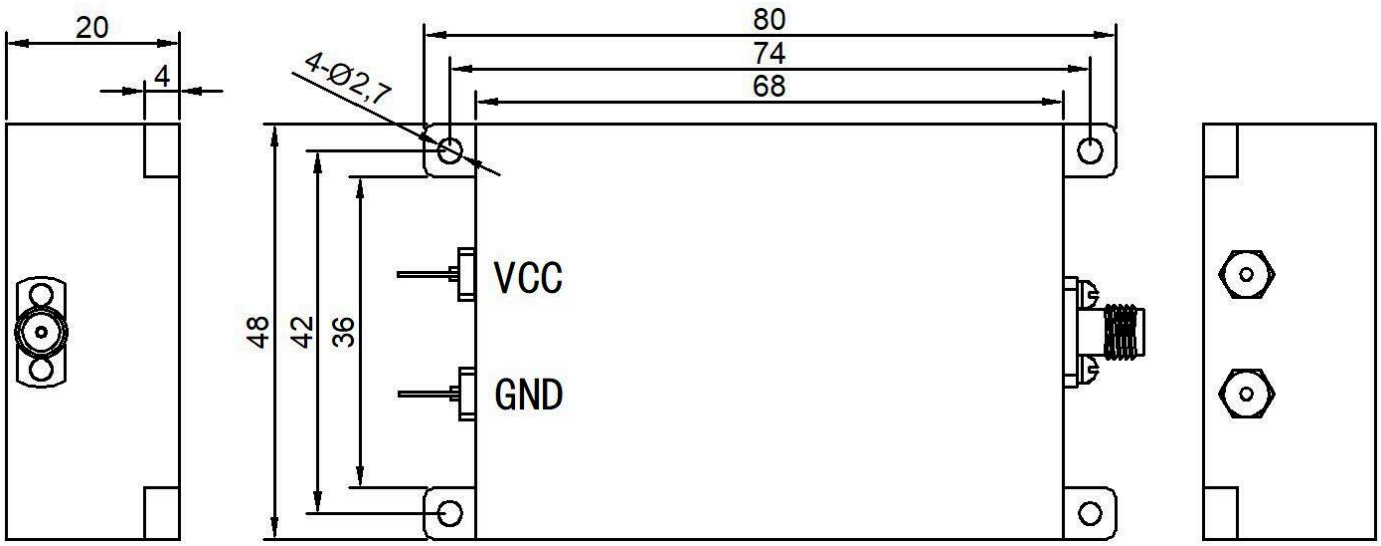


**ملاحظة حول المستند**

قد تخضع المواصفات للمراجعة. قبل اعتماد التصميم، تأكد من LCRF من مراجعة المستند الحالية والمتطلبات الخاصة بالمنتج. يحدد عرض السعر المعتمد ووثائق الطلب التكوين المورّد.