مفتاح RF كهروميكانيكي SPDT للعودة الآمنة، DC–12.4 GHz



يحدد هذا الإصدار نمط العودة الآمنة، بقدرة CW تبلغ 350 W في DC–5 GHz و250 W في 5–12.4 GHz. زمن التبديل ≤15 ms.

تيار TTL هو 5–10 mA. الطرف 1 هو VDC والطرف 2 هو TTL والطرف 3 هو GND، بينما الأطراف 4–9 هي NC؛ موصلات RF من نوع N أنثى.

المواصفات العامة

المعامل	القيمة	الوحدة
رقم الطراز	LCSPDT-DC12400-N	-
نوع المفتاح	SPDT	-
نطاق التردد	DC–12.4 (الحد الأدنى: 0 GHz. الحد الأقصى: 12.4 GHz.)	GHz
نمط التشغيل	العودة الآمنة	-
خيار التحكم	TTL	-
المعاوقة	50	Ω
زمن التبديل	≤15	ms
عمر التبديل	2000000 عملية تبديل	-

المواصفات الكهربائية

المعامل	القيمة	الوحدة
فقد الإدراج — DC–5 GHz [1]	≤0.3	dB
العزل — DC–5 GHz [2]	≥70	dB
VSWR — DC–5 GHz [3]	≤1.3	-
القدرة المسموح بها CW — DC–5 GHz [4]	350	W
فقد الإدراج — 5–12.4 GHz [5]	≤0.5	dB
العزل — 5–12.4 GHz [6]	≥60	dB
VSWR — 5–12.4 GHz [7]	≤1.5	-
القدرة المسموح بها CW — 5–12.4 GHz [8]	250	W

[1] DC–5 GHz الحد الأقصى: 0.3 dB.
[2] DC–5 GHz الحد الأدنى: 70 dB.
[3] DC–5 GHz الحد الأقصى: 1.3.
[4] DC–5 GHz
[5] 5–12.4 GHz الحد الأقصى: 0.5 dB.
[6] 5–12.4 GHz الحد الأدنى: 60 dB.
[7] 5–12.4 GHz الحد الأقصى: 1.5.
[8] 5–12.4 GHz

خيارات التغذية

المعامل	القيمة	الوحدة
تيار العودة الآمنة — 28 V [1]	150	mA
تيار العودة الآمنة — 24 V [2]	180	mA
تيار العودة الآمنة — 12 V [3]	300	mA

[1] خيار جهد منفصل؛ لا يُستنتج نطاق تغذية مستمر. 28 V
[2] خيار جهد منفصل؛ لا يُستنتج نطاق تغذية مستمر. 24 V
[3] خيار جهد منفصل؛ لا يُستنتج نطاق تغذية مستمر. 12 V

مواصفات TTL الاختيارية

المعامل	القيمة	الوحدة
جهد TTL المنخفض	0–0.3 (الحد الأدنى: 0 V. الحد الأقصى: 0.3 V.)	V
جهد TTL المرتفع	3–5 (الحد الأدنى: 3 V. الحد الأقصى: 5 V.)	V
تيار TTL	5–10	mA

إرشادات الدمج

المعامل	القيمة
توصيل التغذية والأرضي	يجب توصيل VDC وGND قبل التشغيل.

الحدود البيئية

المعامل	القيمة	الوحدة
حرارة التشغيل [1]	−25–+65	°C
حرارة التخزين [2]	−55–+85	°C
الصدمة [3]	50 G / 11 ms	-
الاهتزاز [4]	10 G RMS / 20–2000 Hz	-

[1] الحد الأقصى: 65 °C.
[2] الحد الأقصى: 85 °C.
[3] صدمة دون تشغيل.
[4] اهتزاز أثناء التشغيل.

واجهات التحكم

المعامل	القيمة
طرف TTL — 1 [1]	VDC
طرف TTL — 2 [2]	TTL
طرف TTL — 3 [3]	GND
طرف TTL — 4–9 [4]	NC

[1] 1
[2] 2
[3] 3
[4] 4–9

حالات التبديل

المعامل	القيمة
العودة الآمنة، التغذية مفصولة	RF0–1
مسار TTL المنخفض	RF1–COM
مسار TTL المرتفع	RF2–COM

المواصفات الميكانيكية

المعامل	القيمة	الوحدة
موصلات RF	N — أنثى	-
موصل التحكم	أطراف / D-Sub ذكر ذو 9 أطراف	-
الوزن	250	g

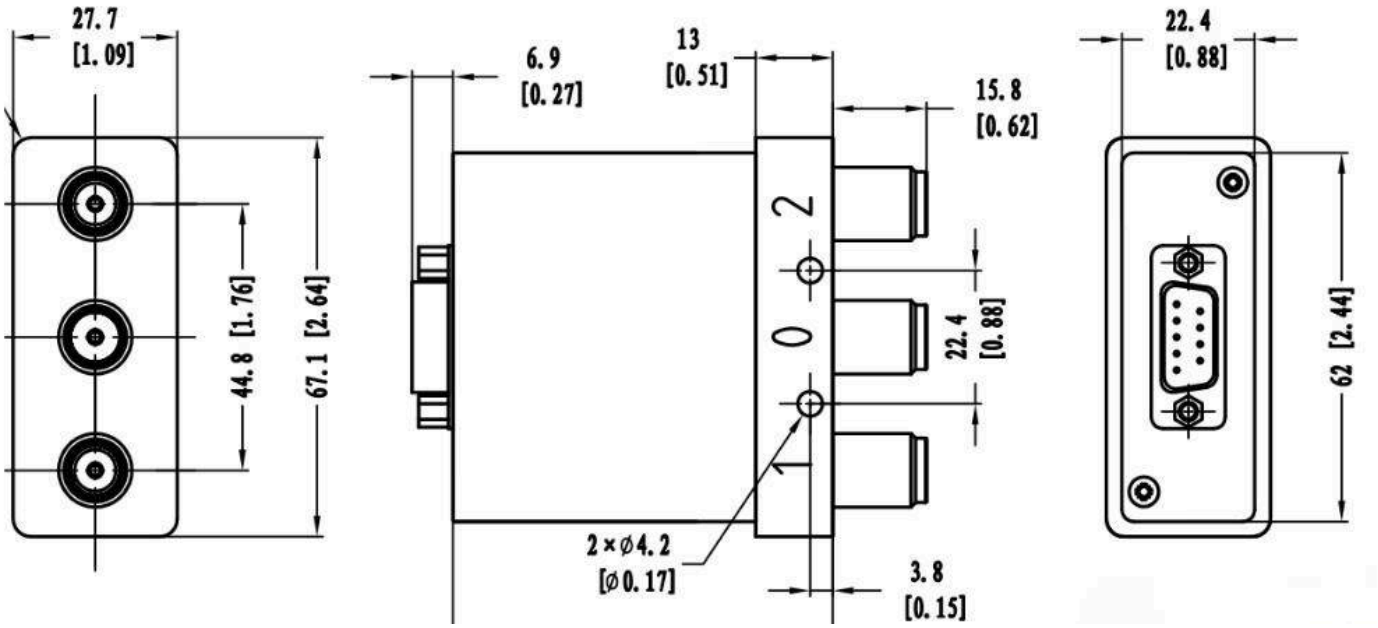

ملاحظة حول المستند

قد تخضع المواصفات للمراجعة. قبل اعتماد التصميم، تأكد من LCRF من مراجعة المستند الحالية والمتطلبات الخاصة بالمنتج. يحدد عرض السعر المعتمد ووثائق الطلب التكوين المورّد.