مقسم قدرة RF رباعي المسارات 500–1000 MHz، قدرة 100 W



يوزع نطاق 500–1000 MHz على أربع مسارات مع قدرة مسموح بها 100 W. فقد الإدراج النموذجي 0.9 dB وتوازن السعة ±0.2 dB≤.

تحدد المواصفات توازن طور ±5°≤ وعزلًا 17 dB و1.5≤VSWR. تستخدم المنافذ SMA-K والسطح مطلي بطبقة موصلة.

المواصفات الكهربائية

المعامل	القيمة	الوحدة
رقم الطراز	LCPD-500-1000-100-4	-
نطاق التردد	500–1000 (الحد الأدنى: 500 MHz. الحد الأقصى: 1000 MHz.)	MHz
عدد المسارات	4	-
فقد الإدراج	0.9 (القيمة النموذجية: 0.9 dB.)	dB
توازن السعة	±0.2≤ (حُفظت صيغة توازن المصدر بإشاراتها.)	dB
توازن الطور	±5≤ (حُفظت صيغة توازن المصدر بإشاراتها.)	°
VSWR	1.5≤	-
القدرة المسموح بها	100	W
العزل	17	dB
نوع الموصل	SMA-K	-
معالجة السطح	طلاء موصل	-

مخطط الأبعاد الميكانيكية

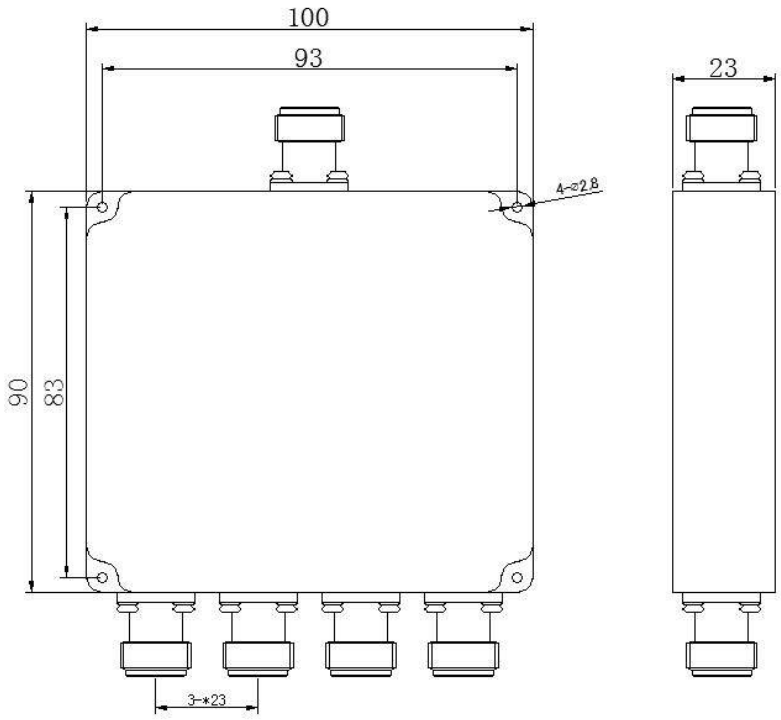

ملاحظة حول المستند

قد تخضع المواصفات للمراجعة. قبل اعتماد التصميم، تأكد من LCRF من مراجعة المستند الحالية والمتطلبات الخاصة بالمنتج. يحدد عرض السعر المعتمد ووثائق الطلب التكوين المورّد.