مقسم قدرة RF رباعي المسارات 30–100 MHz، قدرة 100 W



يقسم نطاق 30–100 MHz إلى أربع مسارات مع قدرة مسموح بها 100 W وفقد إدراج 0.9 dB نموذجي. توازن الطور ≤±5°.

تضم الواجهات موصلات SMA-K. العزل 17 dB وVSWR≤1.5، مع توازن سعة ≤±0.2 dB وطلاء موصل.

المواصفات الكهربائية

المعامل	القيمة	الوحدة
رقم الطراز	LCPD-30-100-100-4	-
نطاق التردد	30–100 (الحد الأدنى: 30 MHz. الحد الأقصى: 100 MHz.)	MHz
عدد المسارات	4	-
فقد الإدراج	0.9 (القيمة النموذجية: 0.9 dB.)	dB
توازن السعة	≤±0.2 (حُفظت صيغة توازن المصدر بإشاراتها.)	dB
توازن الطور	≤±5 (حُفظت صيغة توازن المصدر بإشاراتها.)	°
VSWR	≤1.5	-
القدرة المسموح بها	100	W
العزل	17	dB
نوع الموصل	SMA-K	-
معالجة السطح	طلاء موصل	-

مخطط الأبعاد الميكانيكية

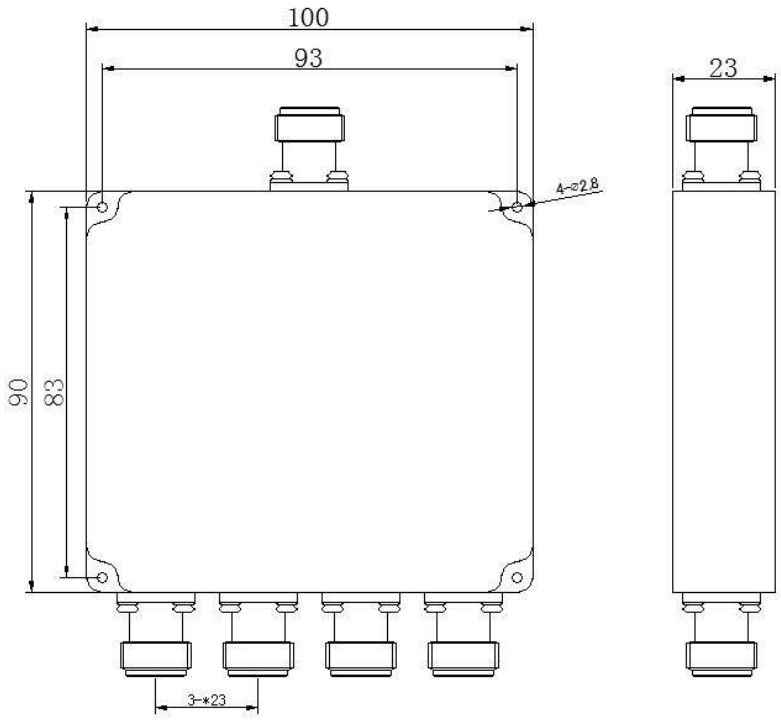

ملاحظة حول المستند

قد تخضع المواصفات للمراجعة. قبل اعتماد التصميم، تأكد من LCRF من مراجعة المستند الحالية والمتطلبات الخاصة بالمنتج. يحدد عرض السعر المعتمد ووثائق الطلب التكوين المورّد.