مضخم قدرة 50 W نموذجي، 1000–6000 MHz RF



يوفر هذا المضخم خرجًا مشبعًا نموذجيًا 50 W على 1000–6000 MHz، وكسب إشارة صغيرة نموذجيًا 49 dB. قمع التوافقيات النموذجي 10 dBc، وقمع الإشارات الطفيلية أدنى 65 dBc ونموذجي 70 dBc.

الأبعاد 180 × 90 × 22 mm باستثناء الموصلات؛ دخل RF وخرجه SMA وواجهة التغذية والتحكم D-Sub 15 بثلاثة صفوف. التيار النموذجي 5 A عند تغذية 28 V، مع حماية عكس القطبية وفرط قيادة الدخل والحرارة والتيار.

المواصفات الكهربائية

المعامل	الرمز	الحد الأدنى	القيمة النموذجية	الحد الأقصى	الوحدة
تردد التشغيل	BW	1000	-	6000	MHz
قدرة خرج RF المشبعة	Psat	-	50	-	W
كسب الإشارة الصغيرة	G	-	49	-	dB
استواء كسب القدرة	ΔG	-	±2	-	dB
VSWR الدخل	VSWR	-	-	2.0:1	-
قمع التوافقيات	H	-	10	-	dBc
قمع الإشارات الطفيلية	Spur	65	70	-	dBc
جهد التشغيل	VDC	-	28	-	V
استهلاك التيار	I	-	5	-	A

المراقبة والحماية

المعامل	المواصفة
حماية عكس القطبية	مدمج
حماية من فرط قيادة الدخل	مدمج
الحماية من ارتفاع الحرارة	إيقاف التشغيل (الحد الأقصى) → 85 °C
الحماية من زيادة التيار	مدمج

المواصفات الميكانيكية والبيئية

المعامل	القيمة
موصل دخل RF	SMA أنثى
موصل خرج RF	SMA أنثى
موصل التغذية والتحكم	D-Sub 15 (3 × 5)
الأبعاد	180 × 90 × 22 mm (باستثناء الموصلات)
الوزن	≤1 kg

المواصفات الميكانيكية والبيئية

المعامل	القيمة
درجة حرارة التشغيل	−25 °C–+50 °C
درجة حرارة التخزين	−30 °C–+75 °C
الرطوبة النسبية (دون تكاثف)	≤90%; دون تكاثف

مخطط الأبعاد الميكانيكية

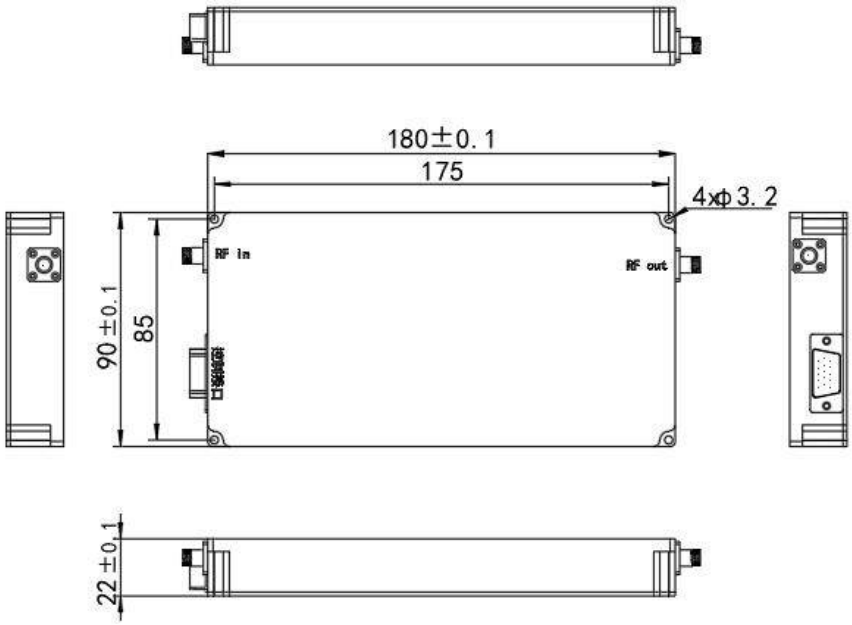

ملاحظة حول المستند

قد تخضع المواصفات للمراجعة. قبل اعتماد التصميم، تأكد من LCRF من مراجعة المستند الحالية والمتطلبات الخاصة بالمنتج. يحدد عرض السعر المعتمد ووثائق الطلب التكوين المورّد.