مصدر PLL للمسح الخطي 5725–5850 MHz

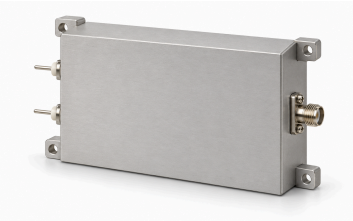

تولد LCLFM-5725-5850-1 موجة LFM مثلثية تماثلية ضمن 5725–5850 MHz. زمن المسح المذكور يقارب 1 µs. يحدد جدول RF خرج تشبع نموذجياً 2 dBm وممانعة نموذجية 50 Ω وموصل SMA أنثى.

التغذية نموذجية 28 V و0.12 A. يحدد الرسم أبعاداً خارجية 20 mm × 48 × 80 ومراكز 74 × 42 mm وVCC/GND. لا تُقدم الخطية أو الزناد أو المزامنة أو دقة التردد أو التصنيفات البيئية، ويجب تأكيدها للتكامل المقصود.

المواصفات الكهربائية

المعامل	القيمة	الوحدة
تردد الخرج	5725–5850	MHz
قدرة الخرج المشبعة (Psat)	2 (القيمة النموذجية)	dBm
ممانعة الخرج	50 (القيمة النموذجية)	Ω
جهد التغذية	28 (القيمة النموذجية)	VDC
تيار التغذية	0.12 (القيمة النموذجية)	A

التضمين والمسح

المعامل	القيمة	الوحدة
نوع التضمين	تضمين خطي للتردد (LFM)	-
شكل الموجة	مثلثة	-
زمن المسح	≈1 (زمن تقريبي في المصدر، دون ضمان دقيق لزمن المسح.)	µs
بنية مصدر الإشارة	PLL	-

الواجهات والأطراف

الواجهة	المواصفة
موصل خرج RF	SMA أنثى
واجهة التغذية	VCC / GND

المواصفات الميكانيكية

المعامل	القيمة	الوحدة
الأبعاد الخارجية	80 × 48 × 20	mm
المسافة بين مراكز ثقوب التثبيت	74 × 42	mm
ثقوب التثبيت	4 × Φ2.7	mm

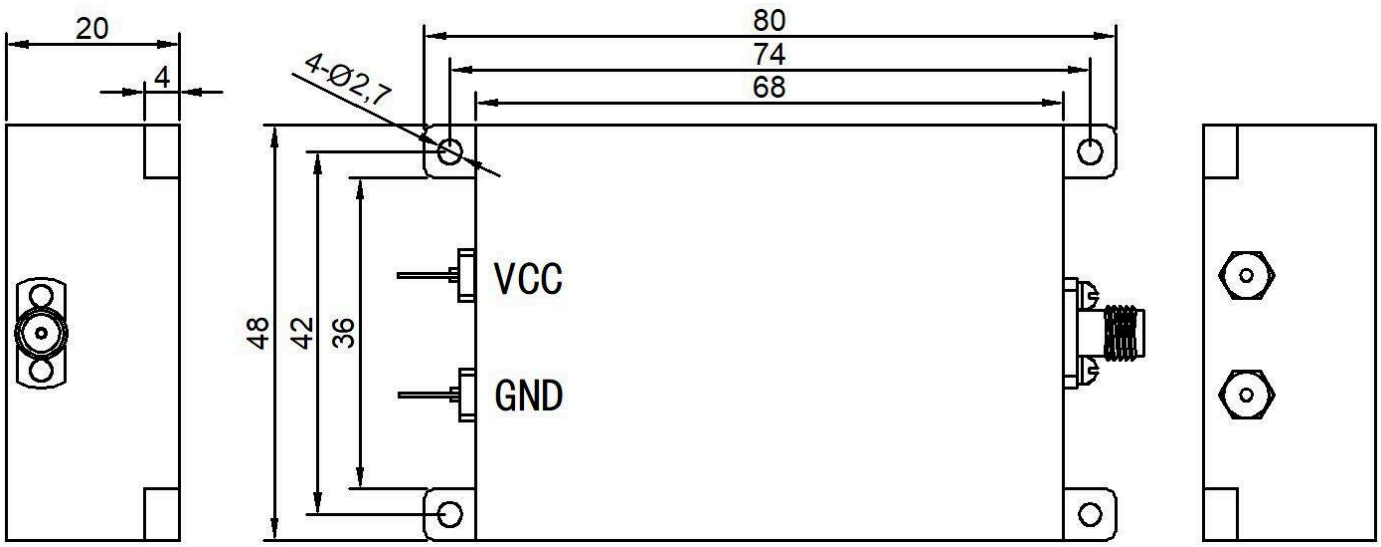

ملاحظة حول المستند

قد تخضع المواصفات للمراجعة. قبل اعتماد التصميم، تأكد من LCRF من مراجعة المستند الحالية والمتطلبات الخاصة بالمنتج. يحدد عرض السعر المعتمد ووثائق الطلب التكوين المورّد.