مصدر PLL للمسح الخطي 5150–5250 MHz

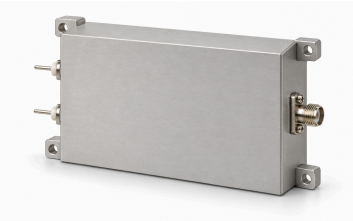

تمسح LCLFM-5150-5250-1 نطاق 5150–5250 MHz بموجة LFM تماثلية قائمة على PLL. الشكل مثلثي والزمن المذكور يقارب 1 µs. قدرة التشبع نموذجية 2 dBm عبر SMA أنثى، والممانعة نموذجية 50 Ω.

يحدد المصدر 28 V و0.12 A كقيم نموذجية. الأبعاد الخارجية 80 × 48 × 20 mm، وأربعة ثقوب Φ2.7 mm بمراكز 74 × 42 mm. يجب تأكيد الخطية والزناد والمزامنة والحدود البيئية غير المحددة؛ لا يُحوّل زمن يقارب 1 µs إلى معدل مسح مضمون.

المواصفات الكهربائية

المعامل	القيمة	الوحدة
تردد الخرج	5150–5250	MHz
قدرة الخرج المشبعة (Psat)	2 (القيمة النموذجية)	dBm
ممانعة الخرج	50 (القيمة النموذجية)	Ω
جهد التغذية	28 (القيمة النموذجية)	VDC
تيار التغذية	0.12 (القيمة النموذجية)	A

التضمين والمسح

المعامل	القيمة	الوحدة
نوع التضمين	تضمين خطي للتردد (LFM)	-
شكل الموجة	مثلثة	-
زمن المسح	≈1 (زمن تقريبي في المصدر، دون ضمان دقيق لزمن المسح.)	µs
بنية مصدر الإشارة	PLL	-

الواجهات والأطراف

الواجهة	المواصفة
موصل خرج RF	SMA أنثى
واجهة التغذية	VCC / GND

المواصفات الميكانيكية

المعامل	القيمة	الوحدة
الأبعاد الخارجية	80 × 48 × 20	mm
المسافة بين مراكز ثقوب التثبيت	74 × 42	mm
ثقوب التثبيت	4 × Φ2.7	mm

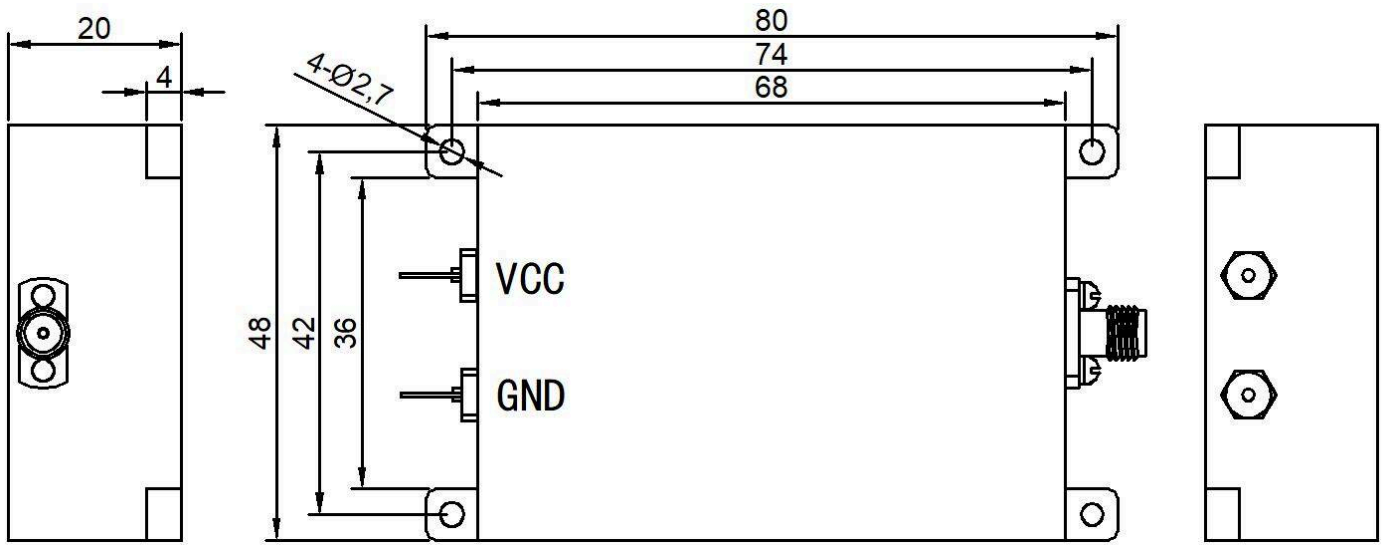

ملاحظة حول المستند

قد تخضع المواصفات للمراجعة. قبل اعتماد التصميم، تأكد من LCRF من مراجعة المستند الحالية والمتطلبات الخاصة بالمنتج. يحدد عرض السعر المعتمد ووثائق الطلب التكوين المورّد.