مقرن انحياز RF من 30 MHz إلى 6 GHz

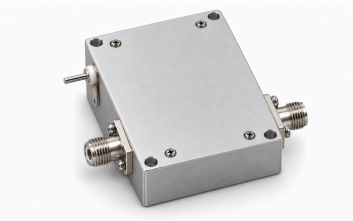

يجمع هذا المقرن مسار RF من 30 MHz إلى 6 GHz مع حقن انحياز DC. فقد الإدراج 1 dB وتيار التشغيل 0.3 A نموذجيان في جدول المصدر.

الدخل وخرج RF مع DC يستخدمان SMA-K أنثى. يذكر الجدول 5/12 V في العمود النموذجي و30 V كحد أقصى، وقدرة دخل قصوى +35 dBm.

المواصفات الكهربائية

المعامل	القيمة	الوحدة
نطاق التردد	30–6000	MHz
فقد الإدراج	1 (القيمة النموذجية)	dB
فقد العودة	−15 (القيمة النموذجية)	dB
جهد التشغيل [1]	5 / 12; ≤30	V
تيار التشغيل	0.3 (القيمة النموذجية)	A

[1] القيمة النموذجية: 5/12 V. الحد الأقصى: 30 V.

القيم القصوى المطلقة

المعامل	القيمة	الوحدة
أقصى جهد تشغيل [1]	+30	V
أقصى قدرة دخل [2]	+35	dBm
حرارة التشغيل [3]	−40–+70	°C
حرارة التخزين [4]	−40–+85	°C

[1] الحد الأقصى: 30 V.
[2] الحد الأقصى: 35 dBm.
[3] الحد الأقصى: 70 °C.
[4] الحد الأقصى: 85 °C.

المواصفات الميكانيكية

المعامل	القيمة
الأبعاد	12 × 30 × 38 (لم تُذكر وحدة الأبعاد صراحة في المصدر.)
موصل دخل RF	SMA-K — أنثى
موصل خرج RF وDC	SMA-K — أنثى؛ خرج RF وDC
واجهة دخل DC	واجهة تغذية DC

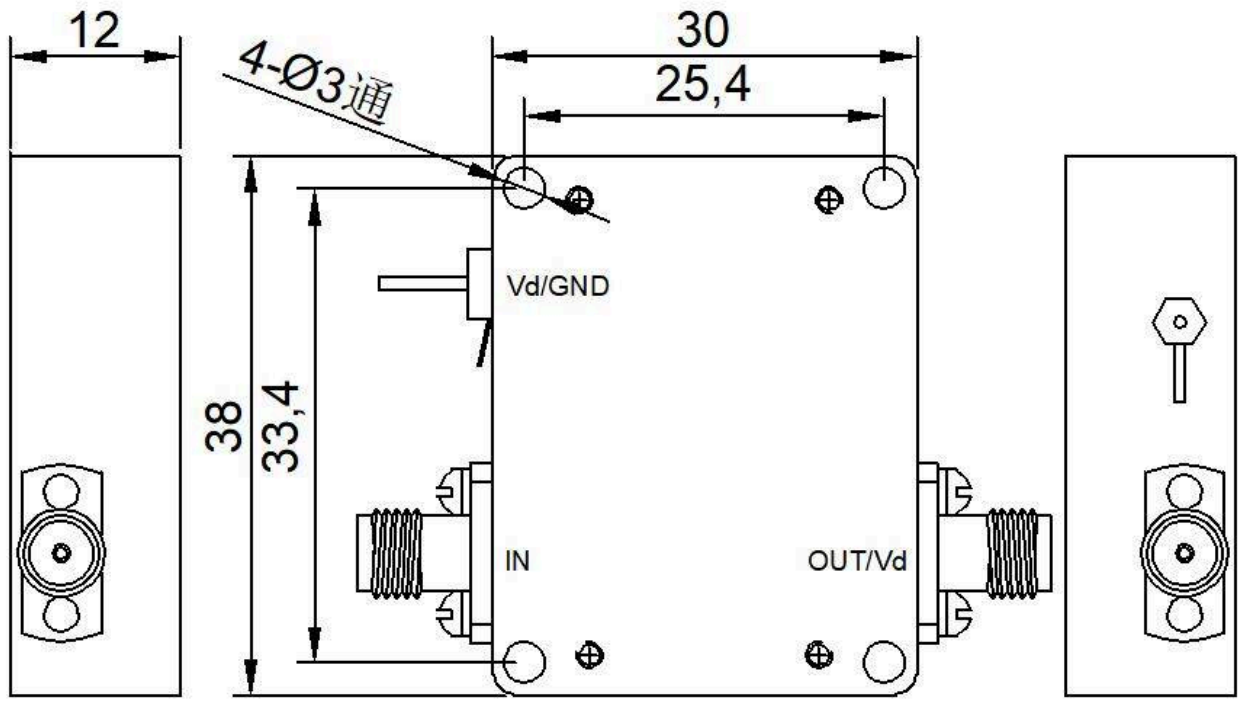

ملاحظة حول المستند

قد تخضع المواصفات للمراجعة. قبل اعتماد التصميم، تأكد من LCRF من مراجعة المستند الحالية والمتطلبات الخاصة بالمنتج. يحدد عرض السعر المعتمد ووثائق الطلب التكوين المورّد.