مرشح تمرير نطاق للتركيب السطحي 4100–6400 MHz



اختر نطاق التمرير 4100–6400 MHz لواجهة لوحة بممانعة 50 Ω. تنطبق قيمة فقد الإدخال 1.2 dB عند 5250 MHz فقط، ولا تصف كامل نطاق التمرير. ترد قيمة الرفض 50 dBc للنطاقين DC–3100 MHz و7900–11000 MHz وحدهما. المنحنيات النموذجية للتقييم، وليست ضمانًا للأداء.

طابق الحزمة ذات الأبعاد 2.6 mm × 5.6 × 8.5 ووسادات التوصيل مع التخطيط على ركيزة RO4350B بسماكة 0.254 mm. يمكن تبديل منفذي RF. قيّم 2 W CW و−55…+85 °C بوصفهما قيمًا تصميمية منفصلة عن أداء الترددات الراديوية.

أداء الترددات الراديوية

المعامل	القيمة
التردد المركزي	5250 MHz
نطاق التمرير	4100–6400 MHz
فقد الإدخال عند التردد المركزي	1.2 dB (5250 MHz)
تموج نطاق التمرير	1.0 dB (4100–6400 MHz)
نسبة الموجة الواقفة للجهد	1.8:1
تفاوت تأخر المجموعة	0.7 ns
التوهين في نطاق الإيقاف الأدنى	50 dBc (DC–3100 MHz)
التوهين في نطاق الإيقاف الأعلى	50 dBc (7900–11000 MHz)

القيم التصميمية

المعامل	القيمة
القدرة المسموح بها في التشغيل المستمر	2 W CW
درجة حرارة التشغيل	−55…+85 °C
درجة حرارة التخزين	−55…+85 °C

المواصفات الميكانيكية

المعامل	القيمة
أبعاد الحزمة	8.5 × 5.6 × 2.6 mm (±0.2 mm)
الوزن الصافي	1 g

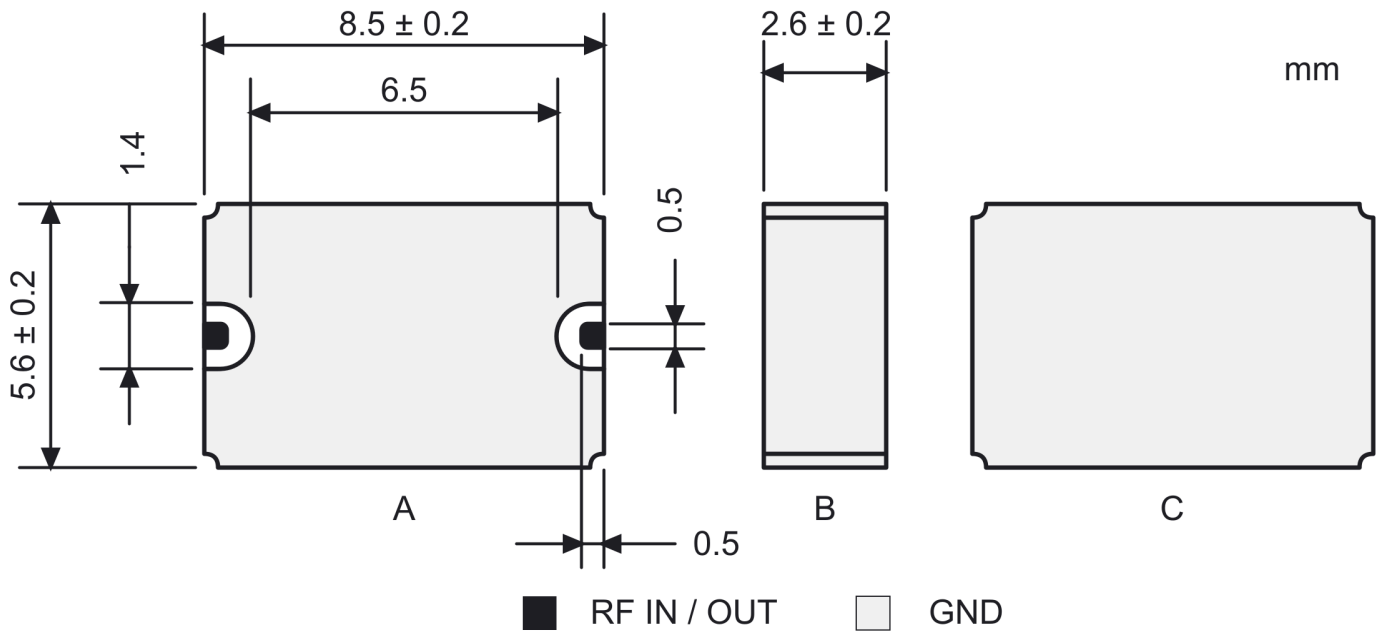

التركيب على لوحة الدارة

استخدم ركيزة RO4350B بسماكة 0.254 mm وخطوط تغذية بممانعة 50 Ω عند وسادات الترددات الراديوية. يمكن تبديل منفذي الترددات الراديوية. عند التركيب في حجرة محمية، اترك 1.0 mm إلى الجدار الجانبي و2.0 mm إلى الغطاء. يدعم المرشح اللحام بإعادة الانصهار عند 260 °C. احرص على تأريض موثوق للمحافظة على أداء نطاق الإيقاف. تجنب الغمر المطول أثناء التنظيف. جفف بعد التنظيف لمدة 30–20 دقيقة. إذا لزم خفض التوافقيات بدرجة أكبر، فقيّم تأثير المادة الماصة للترددات الراديوية داخل الحجرة بعد التجميع.

التركيب والمخطط الكهربائي

أبعاد وسادات لوحة الدارات الموصى بها ورسم التأريض

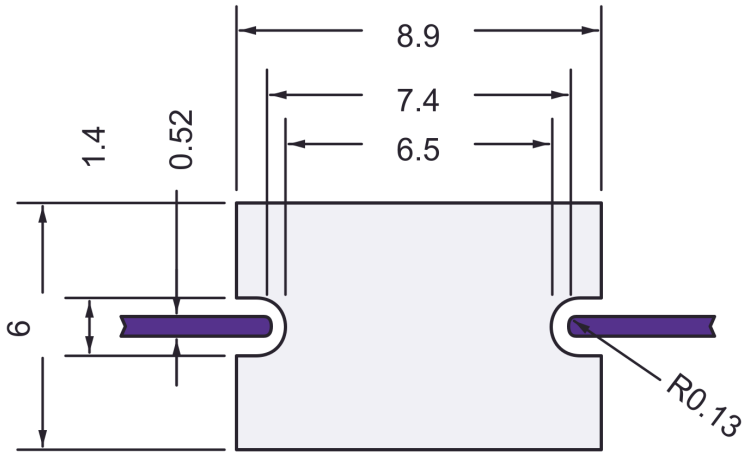

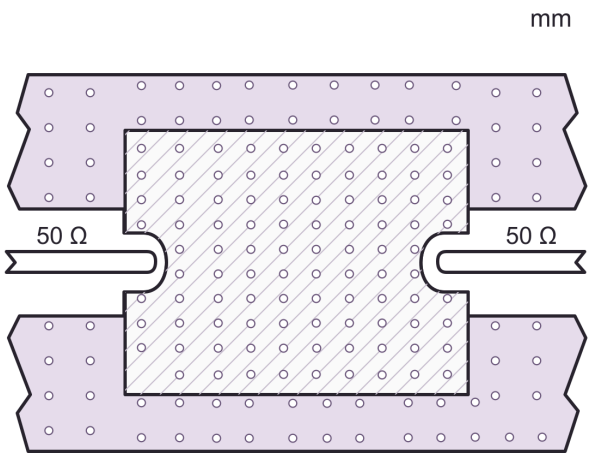

RO4350B · h = 0.254 mm

مخطط وظيفة الترددات الراديوية

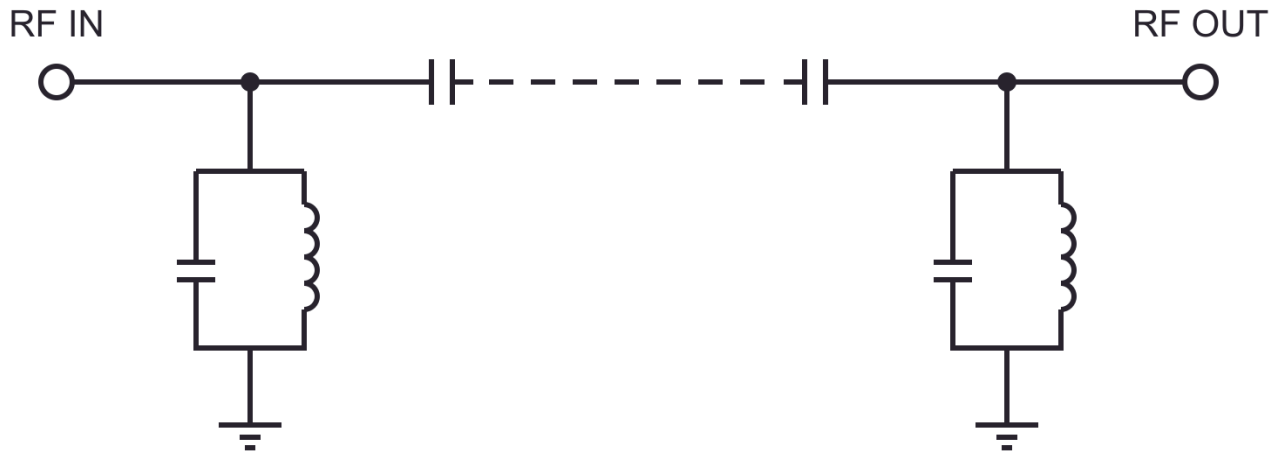

الاستجابة النموذجية

فقد الإدخال وتأخير المجموعة

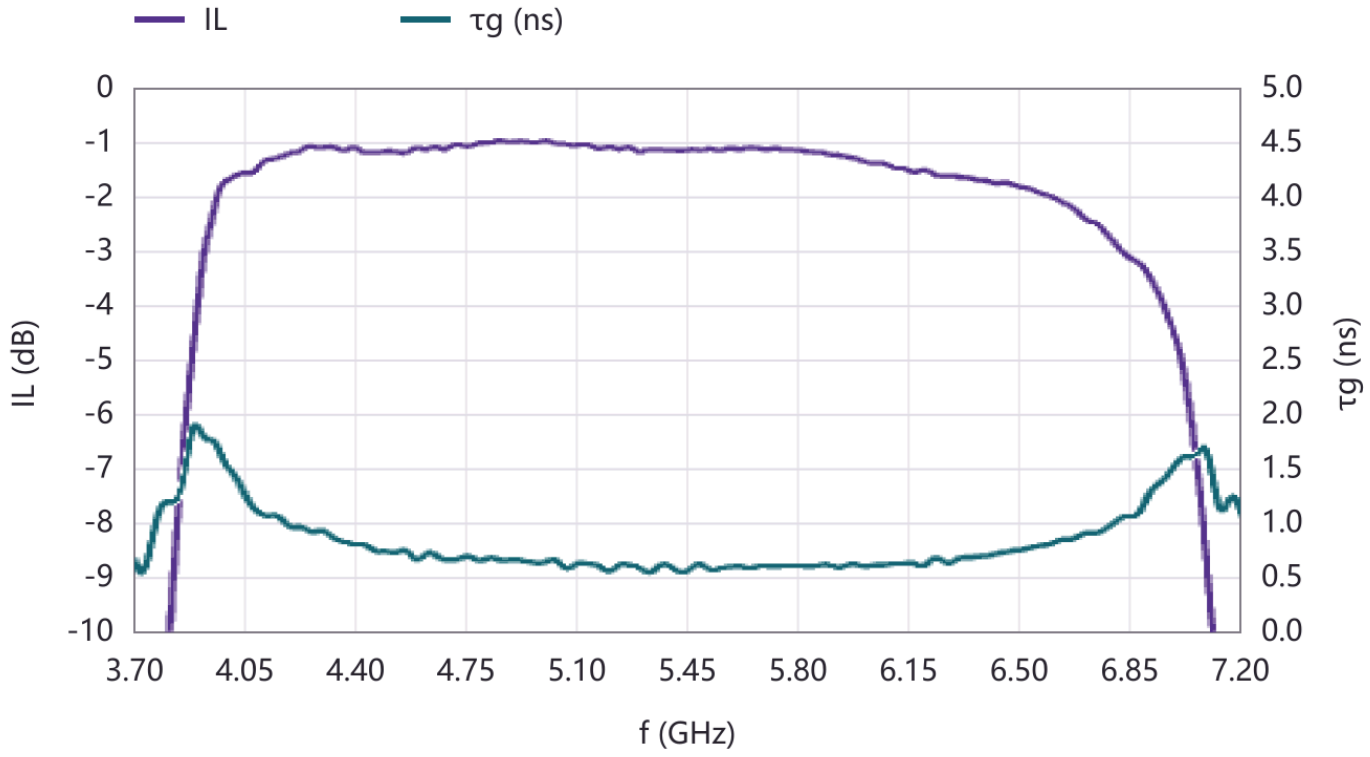

فقد الإدخال ونسبة الموجة الواقفة

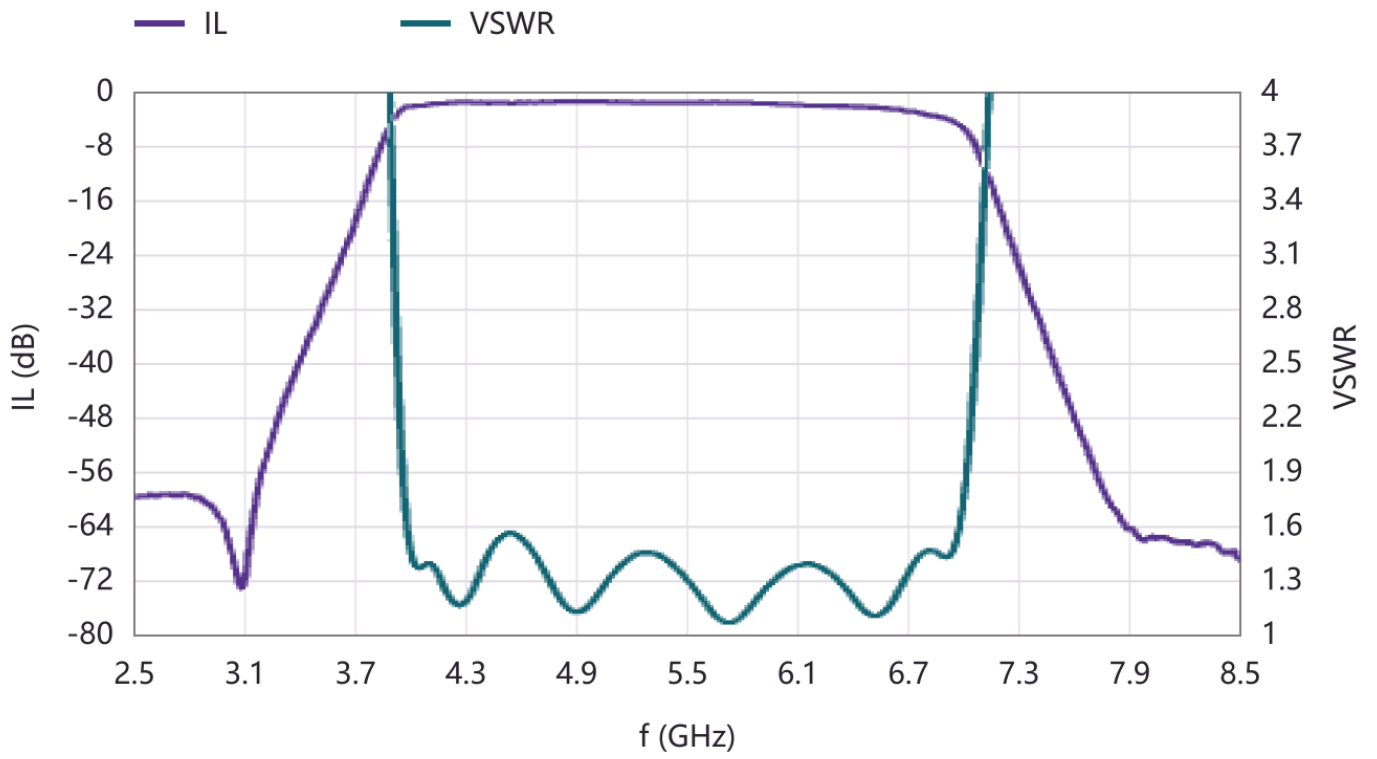

فقد الإدخال عريض النطاق

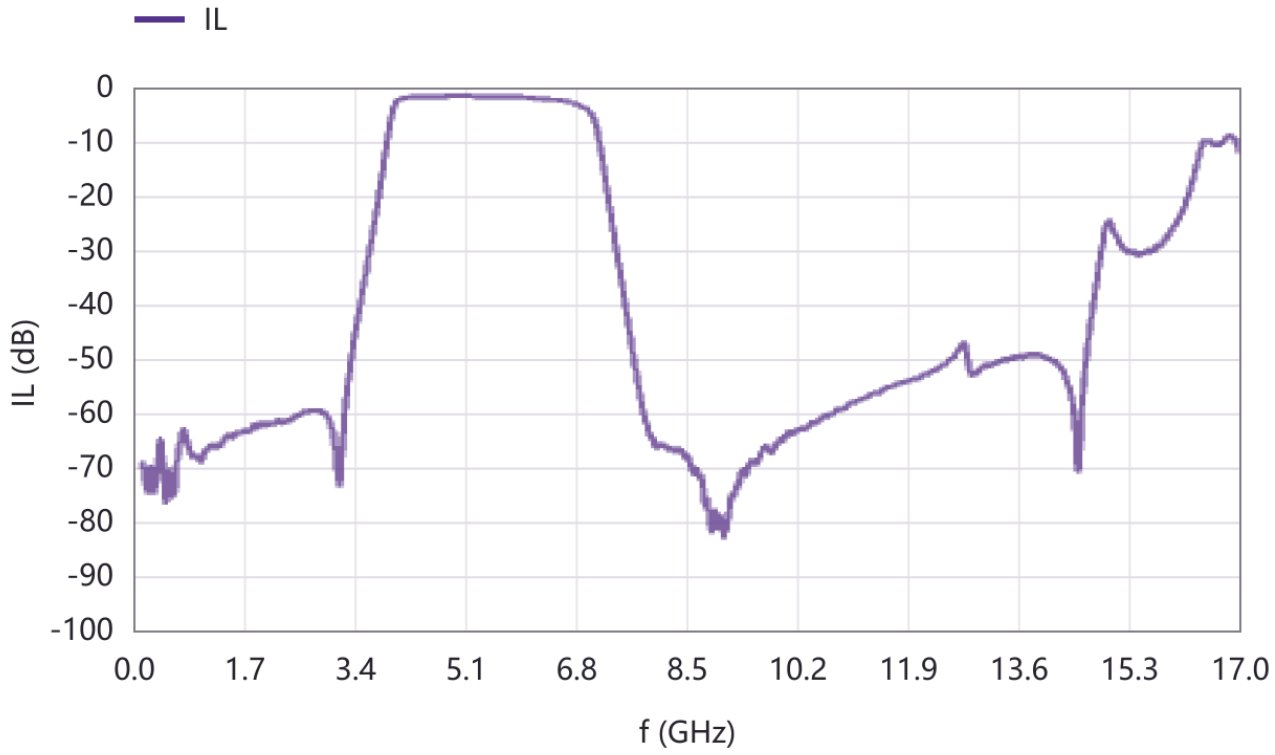

ملاحظة حول المستند

قد تخضع المواصفات للمراجعة. قبل اعتماد التصميم، تأكد من LCRF من مراجعة المستند الحالية والمتطلبات الخاصة بالمنتج. يحدد عرض السعر المعتمد ووثائق الطلب التكوين المورّد.